CONFIGURAÇÃO DE PENAS P/ PLOTAGEM

PENA	COR	ESP.
1	7	0,1
2	7	0,2
3	7	0,3
4	7	0,4
5	7	0,5
6	7	0,6
7	7	0,25
8	7	0,08
9	7	0,1
REST.COLOR		0,25

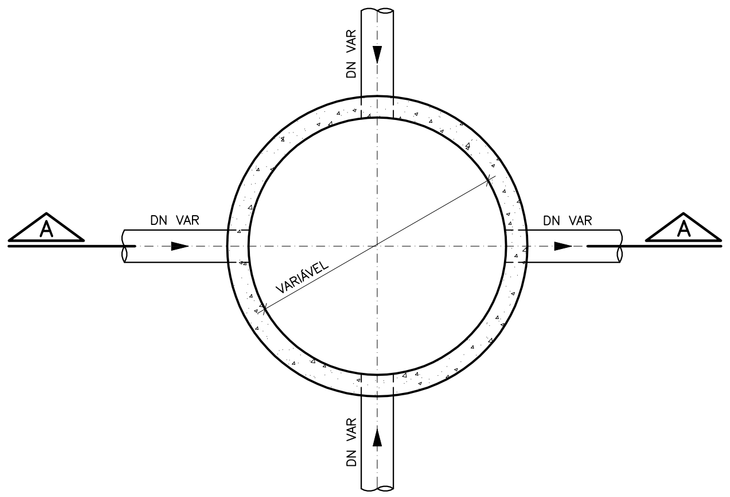

POÇO DE VISITA
PLANTA BAIXA
ESC.: 1/20

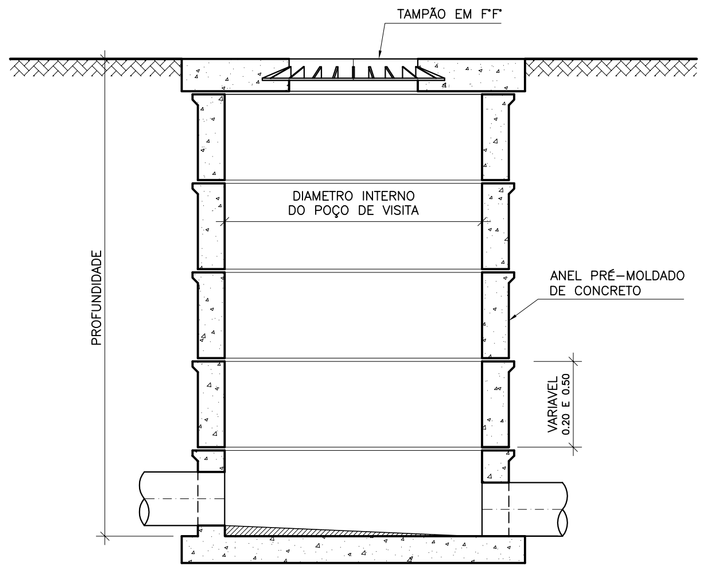

POÇO DE VISITA
CORTE A–A
ESC.: 1/20

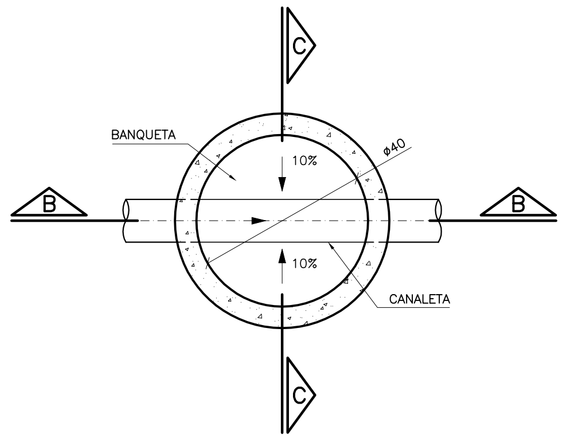

CAIXA DE LIGAÇÃO
PLANTA BAIXA
ESC.: 1/10

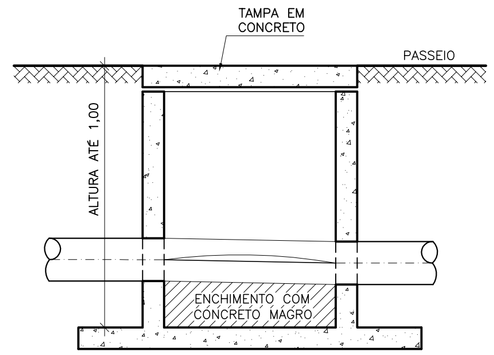

CAIXA DE LIGAÇÃO
CORTE B–B
ESC.: 1/10

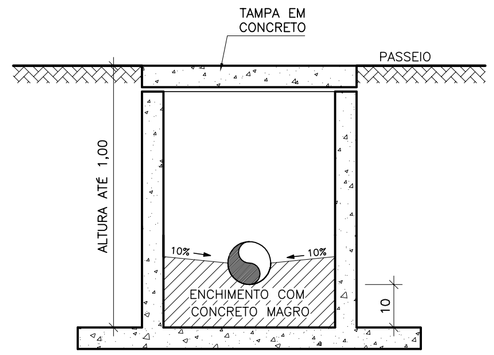

CAIXA DE LIGAÇÃO
CORTE C–C
ESC.: 1/10

POÇOS DE VISITA

PROFUNDIDADE	DIÂMETRO INTERNO
ATÉ 1,20	0,60
DE 1,21 A 2,50	1,00
ACIMA DE 2,50	1,20

LISTA DE MATERIAL DAS LIGAÇÕES

ITEM	DISCRIMINAÇÃO	UNID.	MATERIAL	DN (mm)	QUANT.	OBS.
	TUBOS					
01	TUBO CILINDRICO	PÇ	PVC	100	02	
02	C 90 JE (CURVA 90°)	PÇ	PVC	100	01	
03	SELIM 90° ELASTICO	PÇ	PVC	100xøREDE	01	
04	TUBO PB (TUBO COM PONTA E BOLSA)	PÇ	PVC	VARIÁVEL	01	

OBS.: TODAS AS CONEXÕES TERÃO O MESMO DIAMETRO DA PEÇA POSIÇÃO 1

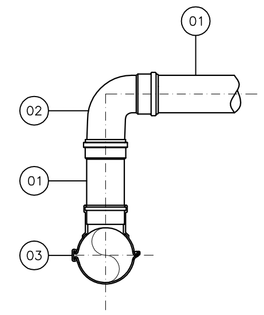

DETALHE–1
LIGAÇÃO PREDIAL
ESC.: 1/12.5

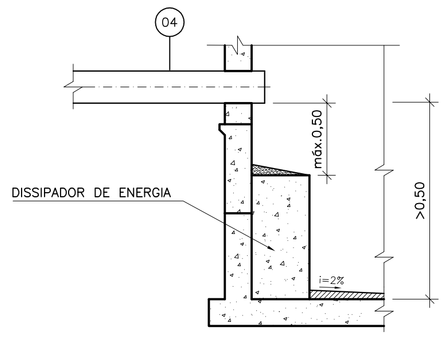

DETALHE–2
CORTE ESQUEMÁTICO
ESC.: 1/20

NOTAS:

1 – DIMENSÕES E COTAS EM METROS, DIAMETROS EM MILIMETROS.
2 – DIVERGÊNCIAS ENTRE AS COTAS ASSINALADAS E AS SUAS DIMENSÕES MEDIDAS PREVALECERÃO AS PRIMEIRAS.
3 – TODO DIAMETRO NÃO ESPECIFICADO SERÁ DE 150MM.
4 – TODO MATERIAL NÃO ESPECIFICADO SERÁ PVC.

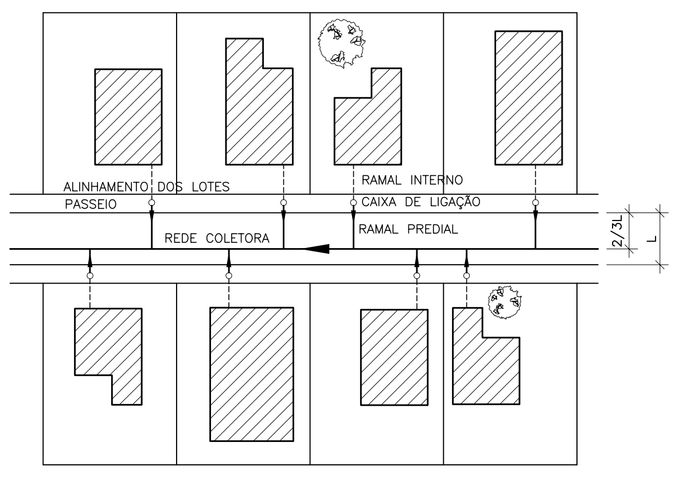

LIGAÇÕES PREDIAIS
PLANTA BAIXA
ESC.: 1/500

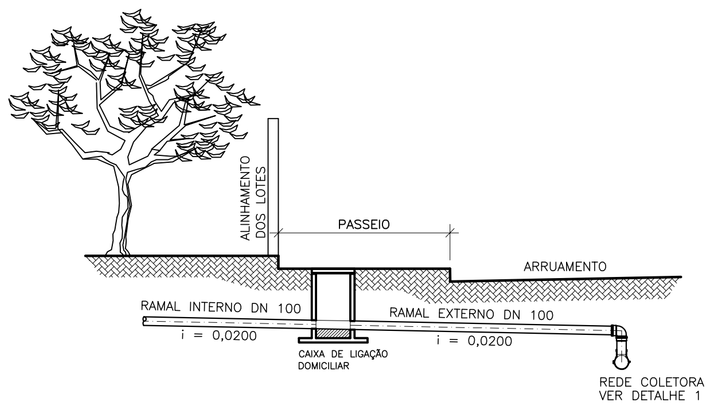

LIGAÇÕES PREDIAIS
CORTE ESQUEMÁTICO
ESC.: 1/50

ESPECIFICAÇÕES

1 – A REDE COLETORA DEVERÁ SER EXECUTADA COM TUBOS RIGIDOS DE PVC COM JUNTA ELASTICA, CONFORME NORMA NBR 7362 OU TUBOS DE POLIETILENO DE ALTA DENSIDADE (PEAD), NOS DIAMETROS ESPECIFICADOS EM PLANTA.

2 – O RECOBRIMENTO MINIMO DA TUBULAÇÃO DEVERÁ SER DE 0,90M.

3 – O RAMAL PREDIAL DEVERÁ SER EXECUTADO COM TUBO RÍGIDO DE PVC COM JUNTA ELASTICA, CONFORME NBR 7362, OU POLIETILENO DE ALTA DENSIDADE, COM DIÂMETRO DE 100MM E ASSENTADOS COM DECLIVIDADE IGUAL OU SUPERIOR A 2%.

4 – SERÃO UTILIZADAS CONEXÕES DO TIPO SELIM 90° ELÁSTICO COM TRAVAS E CURVAS 90°, PARA CONEXÃO DA LIGAÇÃO PREDIAL A REDE COLETORA.

5 – OS POÇOS DE VISITA SERÃO EXECUTADOS COM ANÉIS PRE–MOLDADOS DE CONCRETO, E REJUNTADOS COM ARGAMASSA DE CIMENTO E AREIA NO TRAÇO 1:3.

6 – O FUNDO DO POÇO DE VISITA SERÁ DE CONCRETO SIMPLES, NO TRAÇO 1:3:5, COM 0,20M DE ESPESSURA, SOBRE TERRENO FIRME OU DEVIDAMENTE CONSOLIDADO.

7 – NA REDE COLETORA QUE CHEGAR AO POÇO DE VISITA COM ALTURA SUPERIOR A 0,50M SERÁ UTILIZADO DISSIPADOR DE ENERGIA, CONFORME DETALHE "2".

8 – SERÁ UTILIZADO ESCORAMENTO SEMPRE QUE A ALTURA DOS TALUDES DE VALAS E CAVAS ULTRAPASSE 1,60M OU QUANDO AS PAREDES LATERAIS FOREM CONSTITUÍDAS DE SOLO PASSÍVEL DE DESMORONAMENTO. O TIPO DE ESCORAMENTO A EMPREGAR DEPENDERÁ DA QUALIDADE DO TERRENO E DA PROFUNDIDADE DA VALA.

ESTE DESENHO É PROPRIEDADE DA COMPANHIA ESPIRITO SANTENSE DE SANEAMENTO – CESAN E NÃO PODE SER COPIADO SEM SUA AUTORIZAÇÃO.

NÚMEROS	TÍTULOS
PRINCIPAIS DESENHOS DE REFERÊNCIA	

Nº	LOCAL	DISCRIMINAÇÃO	DES.	DIV.	GER.	DATA
REVISÃO						

CANCELA E SUBSTITUI O DESENHO NÚMERO:

CANCELADO E SUBSTITUÍDO PELO DESENHO NÚMERO:

CENTRO DE DOCUMENTAÇÃO
RECEBIDO: __/__/__
Nº DOC.: _____ ASS.: _____
APROVAÇÃO CESAN:
ASS.: _____ MATR.: _____
UNID.: _____ DATA: __/__/__
ESTA APROVAÇÃO NÃO ISENTA A CONTRATADA DE SUAS RESPONSABILIDADES LEGAIS.

EMITENTE:
ENCIBRA S. A.
Estudos e Projetos de Engenharia

PROJETADO:	COORDENADOR:
SIMONE DE JESUS SILVA	RENAN CARATTI ALVES
CREA: 6432–D REGIÃO: ES	CREA: 0601159690 REGIÃO: SP
DESENHO: VINICIUS	Nº DES. PROJETISTA:
DATA: 22/12/2009	0913–B–SJ–HID–DE–012

RESPONSÁVEL TÉCNICO: EDUARDO PERICLE COLZI
CREA 060950124 REGIÃO SP ART nº 92221220091052156 DATA 10/09/2009

EMISSÃO CESAN	DATAS
PROJETADO:	
CREA:	
DESENHADO: ENCIBRA	
VERIFICADO: ENG° NESTOR GORZA JR	
DIVISÃO: ENG° NESTOR GORZA JR	
GERÊNCIA: ENG° SANDRA SILY	

CESAN

MUNICÍPIO: SÃO JOSÉ DO CALÇADO | DISTRITO: SEDE | BAIRRO:

NOME DO EMPREENDIMENTO: AMPLIAÇÃO E MELHORIA DO SISTEMA DE ESGOTAMENTO SANITÁRIO DE SÃO JOSÉ DO CALÇADO

TÍTULO: REDE COLETORA DE ESGOTO
PROJETO HIDRÁULICO
DETALHE DE PVS E LIGAÇÕES PREDIAIS
PLANTA BAIXA, CORTE AA, BB, CC, DETALHE 1 E 2

ESCALA:	FOLHA:	Nº CESAN	REV:
INDICADA	01 / 01	C–094–000–94–5–XX–0061	00